JCB ENERGY ELECTRIC POWER INDUSTRY

MADRID / SPAIN

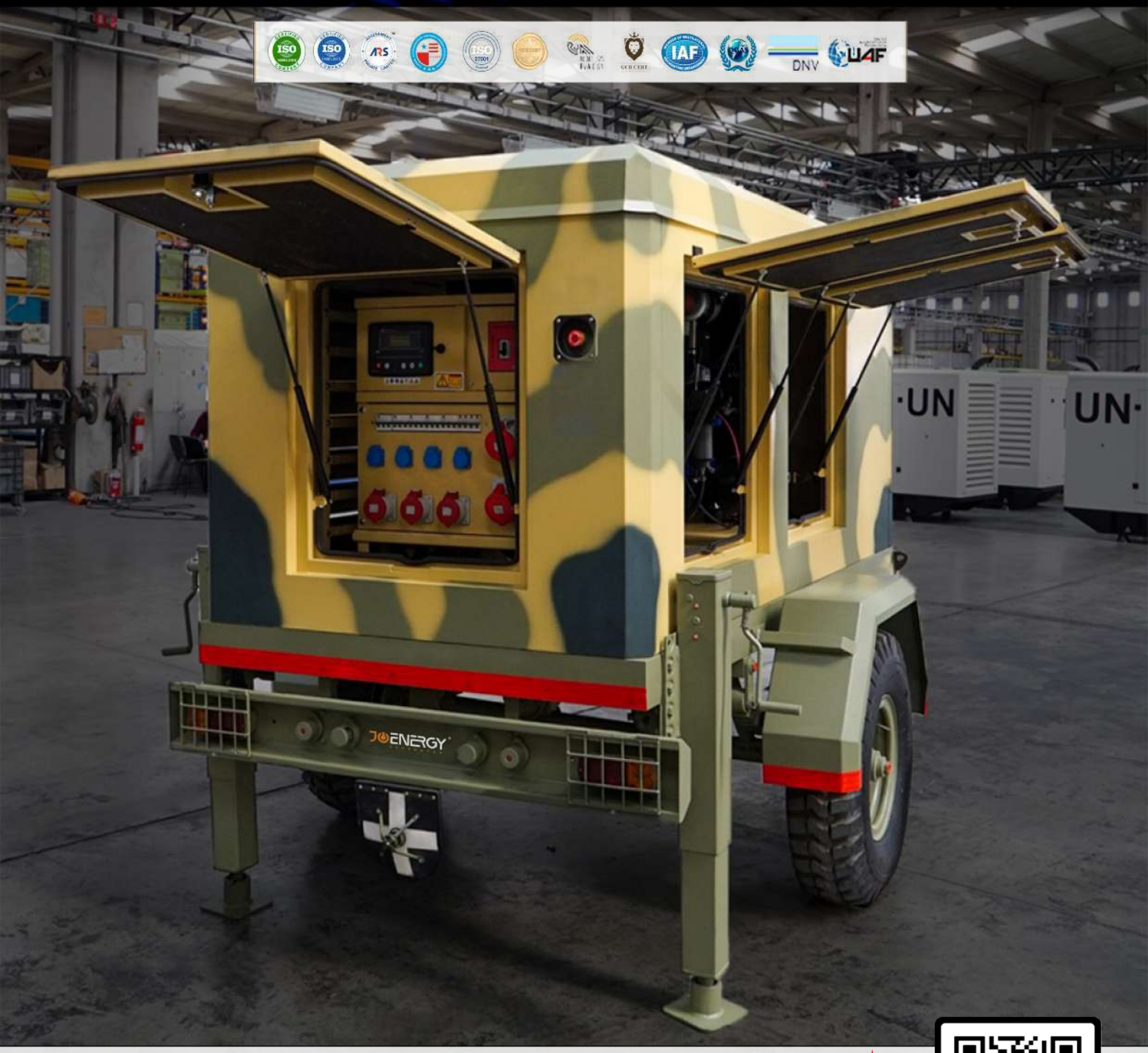

JCENERGY Perkins IVECO Baudouin Schneider Electric Cummins DEUTZ

CATERPILLAR VMAN VOLVO PENTA HD HYUNDAI INFRACORE DOOSAN ABB

SCAN ME

www.jcbenergy.com

CE -VERTA-106188 -VERTA-106189

FÁBRICA DE GENERADORES JCBENERGY

HISTORIA DE ÉXITO DE JCBENERGY

La electricidad ha mantenido su importancia desde el primer día en que fue descubierta. En un mundo dominado por la tecnología, la velocidad a la que vivimos hoy en día no permite tolerar ni siquiera un corte de energía momentáneo. En este contexto, el generador pasa de ser un lujo a una necesidad.

Los generadores con sistema de remolque de JCBENERGY están diseñados para alimentar de forma confiable sus aplicaciones, protegiendo al mismo tiempo a su equipo humano, su maquinaria y su entorno de trabajo. Desde eventos y recuperación ante desastres hasta minería, obras viales e instalaciones industriales de gran escala, la amplia gama de generadores de JCBENERGY está orientada al rendimiento. Esto incluye su uso en condiciones extremas. Por ello, nos hemos convertido en el proveedor preferido de generadores móviles.

Nuestra gama completa responde cuando más se necesita, ofreciendo una serie de beneficios tanto para empresas de alquiler como para usuarios finales, incluyendo:

- Un diseño fácil de usar con operación sencilla.
- Los generadores más silenciosos de su clase, ideales para aplicaciones sensibles al ruido.
- Un panel de control intuitivo, preparado para telemática y con capacidad de diagnóstico.
- Varias opciones instaladas de fábrica, como:
    - Sistema de cierre de aire positivo para sectores de petróleo y gas.
    - Válvula de combustible de tres vías para tanques auxiliares de combustible.

Con JCBENERGY, la disponibilidad nunca está en duda. Estamos listos para enviar con una amplia gama de equipos en stock, justo cuando los necesita.

OPCIONES - 1

- **Torsión de doble freno / cuello de tijera**
- **Patas de apoyo laterales mecánicas**
- **Anillos de montaje en la base / lateral**
- **Casquillo hidráulico para facilitar la carga de herramientas**
- **Plataforma superior con rampa tipo puente abierta de cabello o contrachapado interior**
- **Aletas laterales abatibles / fijas o sin aletas**
- **Con rampa fija / con rampa modular**
- **Galvanizado por inmersión en caliente**
- **Pintura con imprimación epoxi en 2 capas y acabado de capa superior**
- **Certificado de homologación tipo O1 - O2**

CE -VERTA-106188
-VERTA-106189

JCB ENERGY SE RESERVA EL DERECHO DE CAMBIAR LOS CATÁLOGOS, PRODUCTOS, MODELOS Y ESPECIFICACIONES TÉCNICAS.

OPCIONES - 2

- **Torsión con doble freno / cuello tipo tijera**
- **Patas de soporte laterales mecánicas**
- **Anillos de montaje en la base / lateral**
- **Plataforma superior de chapa lisa, chapa antideslizante o contrachapado**
- **Galvanizado por inmersión en caliente**
- **Pintura con 2 capas de imprimación epoxi y capa de acabado superior**
- **Certificado de homologación tipo O1 - O2**

CE -VERTA-106188
-VERTA-106189

JCB ENERGY SE RESERVA EL DERECHO DE MODIFICAR LOS CATÁLOGOS, PRODUCTOS, MODELOS Y ESPECIFICACIONES TÉCNICAS.

OPCIONES - 3

- **Torsión con doble freno / cuello tipo tijera**
- **Patas de soporte laterales mecánicas**
- **Plataforma superior de chapa o contrachapado**
- **Pintura con 2 capas de imprimación epoxi y capa de acabado superior**
- **Plataforma superior de chapa lisa, chapa antideslizante o contrachapado**
- **Recubrimiento de superestructura en GRP (poliéster reforzado con fibra de vidrio)**
- **Panel sándwich de superestructura**
- **Recubrimiento de superestructura en aluminio**
- **Recubrimiento de superestructura con cortina deslizante**
- **Certificado de homologación tipo O1-O2**

CE -VERTA-106188
-VERTA-106189

JCB ENERGY SE RESERVA EL DERECHO DE CAMBIAR LOS CATÁLOGOS, PRODUCTOS, MODELOS Y ESPECIFICACIONES TÉCNICAS.

SISTEMA DE REMOLQUE DE GENERADORES JCBENERGY

CE -VERTA-106188
-VERTA-106189

JCB ENERGY SE RESERVA EL DERECHO DE MODIFICAR LOS CATÁLOGOS, PRODUCTOS, MODELOS Y ESPECIFICACIONES TÉCNICAS.

OPCIONES - 4

- **Torsión con doble freno / cuello tipo tijera**
- **Patas de soporte laterales mecánicas**
- **Plataforma superior de chapa o contrachapado**
- **Galvanizado por inmersión en caliente**
- **Pintura con 2 capas de imprimación epoxi y capa de acabado superior**
- **Certificado de homologación tipo O1-O2**

CE -VERTA-106188
-VERTA-106189

JCB ENERGY SE RESERVA EL DERECHO DE CAMBIAR LOS CATÁLOGOS, PRODUCTOS, MODELOS Y ESPECIFICACIONES TÉCNICAS.

2

Garantía de 2 años

GARANTÍA DE LOS GENERADORES: DOS (2) AÑOS O 1500 HORAS, LO QUE OCURRA PRIMERO.

CE -VERTA-106188
-VERTA-106189

JCB ENERGY SE RESERVA EL DERECHO DE MODIFICAR LOS CATÁLOGOS, PRODUCTOS, MODELOS Y ESPECIFICACIONES TÉCNICAS.

OPCIONES - 5

Certificado ATEX

wyndham|page

Supresores de Chispas
Una gama de supresores de chispas con certificación ATEX y baja contrapresión,

diseñados para evitar la emisión de chispas de alta energía desde los sistemas de escape de motores diésel.

SOBRE WYNDHAM PAGE LTD

Con sede en el Reino Unido, Wyndham Page se especializa en el diseño y la fabricación de equipos de seguridad para motores diésel.

Nuestra gama de productos de válvulas de cierre de admisión de aire incluye nuestras válvulas automáticas de la Serie E y las válvulas tipo mariposa de la Serie F, con opciones de actuación electromagnética, neumática o manual.

Ofrecemos kits de interruptor de velocidad (Speed Switch) para las válvulas de la Serie F, así como una gama de supresores de chispas.

Supresores de Chispas

Una gama de supresores de chispas con baja contrapresión y certificación ATEX,
diseñados para evitar la emisión de chispas de alta energía en los sistemas de escape de motores diésel.

ASEGURAMIENTO DE LA CALIDAD

Las válvulas Wyndham Page se fabrican y prueban bajo nuestro sistema de gestión de calidad EN ISO 9001:2015.

Wyndham Page Ltd está certificada para suministrar equipos ATEX conforme al certificado de aseguramiento de calidad CML ATEXQ11003.

Los equipos suministrados con un certificado de examen CE de tipo (EC Type Examination Certificate) están marcados CE y cumplen con lo establecido en la directiva ATEX 2014/34/UE.

Los equipos autocertificados suministrados con un certificado de examen UE de tipo (EU Type Examination Certificate) también están marcados CE y cumplen con las disposiciones de la directiva ATEX 2014/34/UE.

CE -VERTA-106188
-VERTA-106189

JCB ENERGY SE RESERVA EL DERECHO DE CAMBIAR LOS CATÁLOGOS, PRODUCTOS, MODELOS Y ESPECIFICACIONES TÉCNICAS.

APLICACIÓN DE SUPRESORES DE CHISPAS Los supresores de chispas en sistemas de escape de motores diésel son un elemento básico pero clave de seguridad, tanto en zonas peligrosas como en aplicaciones de menor riesgo, como la agricultura o la silvicultura, donde una chispa del sistema de escape podría provocar la ignición de materiales combustibles.

Prácticamente toda la legislación relacionada con el funcionamiento de motores diésel en áreas peligrosas incluye como requisito obligatorio la instalación de un supresor de chispas aprobado en el escape.

Los supresores de chispas Wyndham Page están diseñados como un dispositivo de seguridad específicamente orientado a prevenir la propagación de chispas emitidas por motores diésel. Todos los motores diésel tienen el potencial de emitir chispas, incluso los modelos más recientes y limpios. Esto se debe al alto contenido de partículas de carbono, la acumulación de carbono y la alta proporción de oxígeno libre en los gases de escape tanto en carga como en descarga.

La energía que transportan estas chispas, y el riesgo de que se transmitan a grandes distancias en presencia de materiales inflamables, gases o polvo, puede aumentar significativamente las posibilidades de provocar incendios o causar explosiones.

Según las directrices y normativas de Salud y Seguridad, como ATEX, este riesgo potencial ha sido identificado como causa de muchos incendios catastróficos. Por ello, la instalación de un supresor de chispas, junto con otras medidas de protección, se ha impuesto como un medio importante para reducir este riesgo.

Por esta razón, los supresores de chispas son equipos obligatorios en muchas industrias donde los entornos potencialmente explosivos son habituales.

Los supresores de chispas Wyndham Page han sido ensayados por tipo de acuerdo con las normas pertinentes para la retención de partículas incandescentes de carbono (chispas) provenientes de los gases de escape de motores diésel. (No están certificados para ningún otro tipo de aplicación de supresión de chispas).

El usuario debe asegurarse de que el supresor de chispas sea adecuado para su aplicación prevista y que esté correctamente dimensionado según las especificaciones del motor y su potencia nominal. Si es necesario, deben evaluarse los niveles de ruido, la contrapresión y los requisitos de temperatura.

Se debe consultar la ficha técnica del producto disponible en el sitio web de la empresa, o contactar con Wyndham Page, su representante, o, si corresponde, con el fabricante del motor.

PRINCIPIO DE FUNCIONAMIENTO [CÉNTRIFUGO) Todos nuestros supresores de chispas funcionan según el principio de una centrífuga, mediante el cual los gases de escape giran rápidamente al pasar por el cuerpo cilíndrico. Esto provoca que las partículas de carbono presentes en los gases de escape entren en contacto repetidamente con la pared interior del cuerpo y, en ese proceso, la energía térmica se disipa hasta alcanzar un nivel seguro.

CERTIFICACIÓN Y MARCADO ATEX

Nuestros supresores de chispas están ensayados y certificados conforme a las siguientes normas:EN1834-1 EN1834-2 EN1834-3
Están marcados mediante placas de identificación (I.D. plates) como se muestra a continuación, las cuales incluyen la siguiente información:

Tipo y tamaño
Número de lote y año de fabricación
WT1L & WT2L SERIES

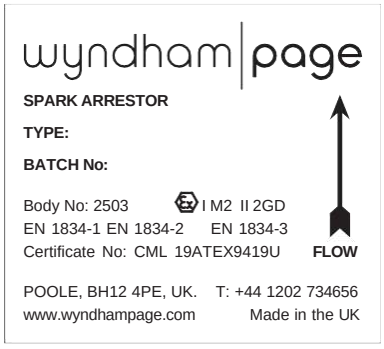

Certificado ATEX y detalles de certificación
Flecha de dirección del flujo de gas.
NT SERIES

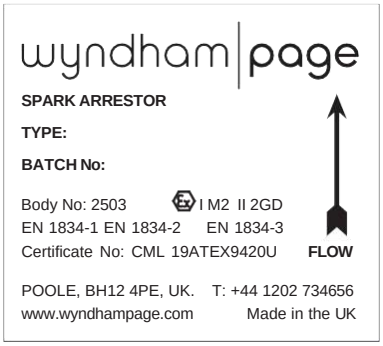

CE -VERTA-106188
-VERTA-106189

SELECCIÓN DEL SUPRESOR DE CHISPAS Para que Wyndham Page pueda seleccionar el supresor de chispas más adecuado para una aplicación determinada, se requiere la siguiente información:

- Potencia del motor (kW/HP)
- Diámetro exterior del tubo de escape (OD en mm)
- Tipo, modelo y aplicación del motor (vehículo, generador, etc.)
- Dispositivos de control/limpieza de emisiones de escape: DPF, DOC, SCR o AdBlue

RANGES & DESCRIPTION

Todos los supresores de chispas Wyndham Page están fabricados en acero inoxidable 100%. Están disponibles en 3 gamas. La información técnica detallada de cada gama se encuentra en las páginas 6 a 8.

WT1L – Supresores de Chispas Auxiliares Están diseñados para ser instalados al final del sistema de escape, **adicionalmente al silenciador existente**. Esta gama es ideal para **instalaciones temporales o de corta duración**, o cuando hay **espacio limitado**. Diseñados para **motores diésel modernos y convencionales** con una potencia de hasta **123 kW (165 HP)**, también pueden utilizarse en **instalaciones permanentes**, si así se requiere.

- Tipo centrífugo simple
- Contrapresión mínima
- Buena atenuación acústica
- Tubería de entrada abocardada y ranurada

WT2L – Supresores de Chispas Estándar Están diseñados para su instalación permanente en el sistema de escape como reemplazo del silenciador existente. Diseñados para motores diésel modernos y convencionales con una potencia de hasta 560 kW (750 HP).

- Tipo centrífugo doble
- Contrapresión mínima
- Buena atenuación acústica
- Tubería de entrada y salida abocardada y ranurada

NT – Supresores de Chispas de Ultra Baja Contrapresión . Están diseñados para motores diésel de bajas emisiones. Son adecuados tanto para instalaciones temporales como permanentes en el sistema de escape y pueden utilizarse junto con el silenciador existente o como reemplazo del mismo. Esta gama puede cubrir motores con una potencia de hasta 750 kW (1006 HP).

- Etapas IIIA, Euro V, Tier 4 y superiores
- Palas giratorias tipo turbina y dinámica de flujo de gases mejorada
- Contrapresión ultra baja
- Buena atenuación acústica, sin regeneración de ruido
- Puede utilizarse con DPF, DOC y SCR
- Tubería de entrada abocardada y ranurada (y salida en modelos de mayor tamaño)

CE -VERTA-106188
-VERTA-106189

JCB ENERGY SE RESERVA EL DERECHO DE CAMBIAR LOS CATÁLOGOS, PRODUCTOS, MODELOS Y ESPECIFICACIONES TÉCNICAS.

WT1L – SUPRESORES DE CHISPAS AUXILIARES: DATOS

TABLA MÉTRICA		POTENCIA DEL MOTOR (KW)		DIMENSIONES (MM)				
MODELO	CÓDIGO DE TAMAÑO	MIN	MAX	PESO KG	A	B	C (TAMAÑO DE TUBO)	D
WT1L	092	4	19	1.6	313	135	32-44	92
	125	11	26	2.5	334	145	38-51	127
	152	15	37	3	352	165	44-63	152
	175	22	52	4	384	200	51-63	177
	205	30	67	5	391	205	57-70	202
	235	52	97	5	427	235	63-89	233
	270	67	123	8	508	275	89-102	273

TABLA IMPERIAL		POTENCIA DEL MOTOR (HP)		DIMENSIONES (PULGADAS)				
MODELO	CÓDIGO DE TAMAÑO	MIN	MAX	PESO LB	A	B	C (TAMAÑO DE TUBO)	D
WT1L	092	5	25	3.5	12.3	5.3	1.25-1.75	3.6
	125	15	35	5.5	13.1	5.7	1.50-2.00	5.0
	152	20	50	6.6	13.9	6.5	1.75-2.50	6.0
	175	30	70	8.8	15.1	7.9	2.00-2.50	7.0
	205	40	90	11	15.4	8.1	2.25-2.75	8.0
	235	70	130	11	16.8	9.3	2.50-3.50	9.2
	270	90	165	17.6	20.0	10.8	3.50-4.00	10.7

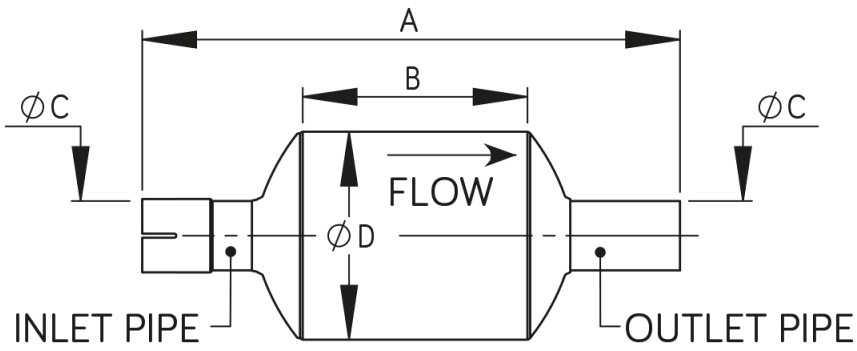

ORDER CODING

WT1L – XXX - XXX

Pipe Size

Size Code

Use metric value for pipe size, add zero to make 3 digit code

e.g. 63 = 063

CE -VERTA-106188
-VERTA-106189

JCB ENERGY SE RESERVA EL DERECHO DE MODIFICAR LOS CATÁLOGOS, PRODUCTOS, MODELOS Y ESPECIFICACIONES TÉCNICAS.

WT1L – AUXILIARY SPARK ARRESTORS: DATA

TABLA MÉTRICA		POTENCIA DEL MOTOR (KW)		DIMENSIONES (MM)				
MODELO	CÓDIGO DE TAMAÑO	MIN	MAX	PESO KG	A	B	C (TAMAÑO DE TUBO)	D
WT2L	090	15	37	3	640	455	25-51	92
	125	22	60	4	680	500	38-64	127
	150	37	90	6	885	665	51-76	152
	150X	37	90	5.5	728	507	51-76	152
	175	71	149	8	971	750	76-102	177
	175X	71	149	7.5	865	645	76-102	177
	200	112	254	11	1145	910	102-127	202
	235	186	336	15	1335	1110	114-152	233
	300	242	410	25	1490	1250	140-178	305
	360	354	560	47	1758	1500	152-203	356

TABLA IMPERIAL		POTENCIA DEL MOTOR (HP)		DIMENSIONES (PULGADAS)				
MODELO	CÓDIGO DE TAMAÑO	MIN	MAX	PESO LB	A	B	C (TAMAÑO DE TUBO)	D
WT2L	090	20	50	6.6	25.2	17.9	1.00-2.00	3.6
	125	30	80	8.8	26.8	19.7	1.50-2.50	5.0
	150	50	120	13.2	34.8	26.2	2.00-3.00	6.0
	150X	50	120	12.1	28.7	20.0	2.00-3.00	6.0
	175	95	200	17.6	38.2	29.5	3.00-4.00	7.0
	175X	95	200	16.5	34.1	25.5	3.00-4.00	7.0
	200	150	340	24.3	45.1	35.8	4.00-5.00	8.0
	235	240	450	33.1	52.6	43.7	4.50-6.00	9.2
	300	325	550	55.1	58.7	49.2	5.50-7.00	12.0
	360	475	750	103.6	69.2	59.1	6.00-8.00	14.0

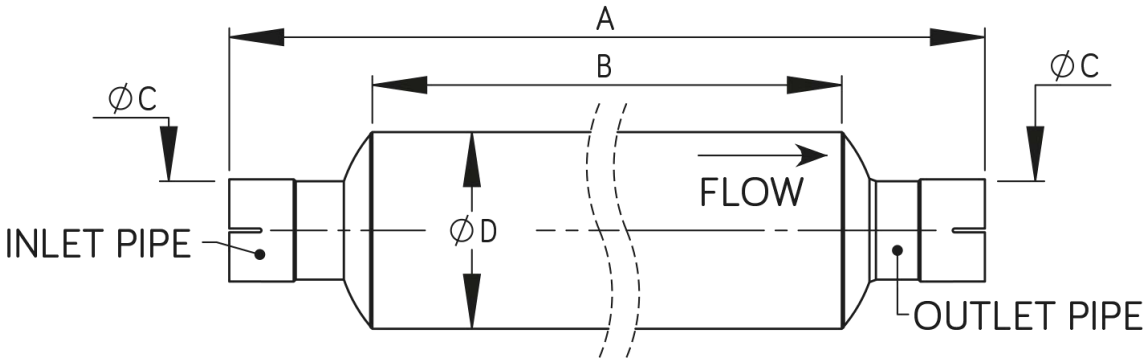

ORDER CODING

WT2L – XXX - XXX

Pipe Size

Size Code

Use metric value for pipe size, add zero to make 3 digit code

e.g. 63 = 063

CE -VERTA-106188
-VERTA-106189

JCB ENERGY SE RESERVA EL DERECHO DE CAMBIAR LOS CATÁLOGOS, PRODUCTOS, MODELOS Y ESPECIFICACIONES TÉCNICAS.

NT – ULTRA LOW BACK PRESSURE SPARK ARRESTORS: DATA

TABLA MÉTRICA		POTENCIA DEL MOTOR (KW)		DIMENSIONES (MM)				
MODELO	CÓDIGO DE TAMAÑO	MIN	MAX	PESO KG	A	B	C (TAMAÑO DE TUBO)	D
NT	092	10	34	1.75	455	269	32-45	92
	125	23	60	3.2	545	364	51-57	125
	152	30	104	4.5	658	438	51-76	152
	175	55	149	5.7	696	475	76-101	177
	200	75	242	8.7	885	650	89-114	202
	235	100	313	11.8	1020	795	101-129	232
	270	145	384	18.0	1157	932	127-152	272
	300	150	429	23.0	1270	1030	127-165	305
	360	240	559	40.0	1533	1275	152-202	357
	400	400	750	53.0	1760	1500	202-255	398

TABLA IMPERIAL		POTENCIA DEL MOTOR (HP)		DIMENSIONES(PULGADAS)				
MODELO	CÓDIGO DE TAMAÑO	MIN	MAX	PESO LB	A	B	C (TAMAÑO DE TUBO)	D
NT	092	13	45	3.9	17.9	10.6	1.30-1.80	3.6
	125	30	80	7.1	21.5	14.3	2.00-2.20	4.9
	152	40	140	9.9	22.4	17.2	2.00-3.00	6.0
	175	75	200	12.6	27.4	18.7	3.00-400	7.0
	200	100	325	19.2	34.8	25.6	3.50-4.50	8.0
	235	135	420	26.0	40.2	31.3	4.00-5.10	9.1
	270	195	515	37.7	45.6	36.7	5.00-6.00	10.7
	300	200	575	50.7	50.0	40.6	5.00-6.50	12.0
	360	320	750	88.2	60.4	50.2	6.00-8.00	14.1
	400	536	1006	116.9	69.3	59.1	8.00-10.00	15.7

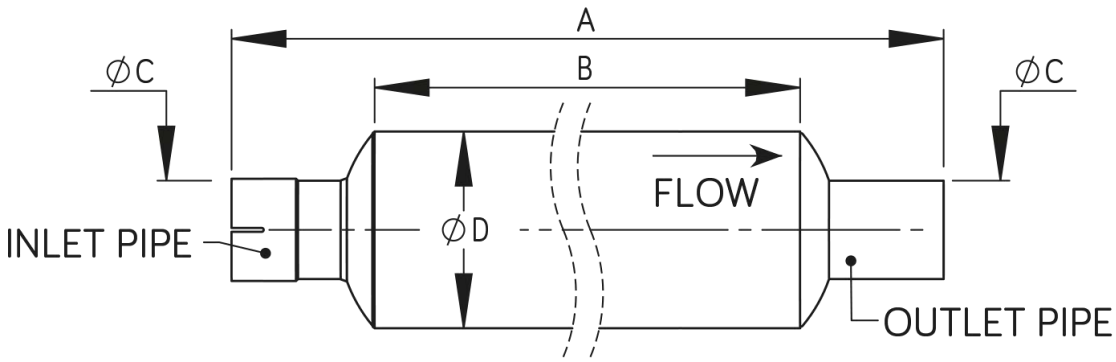

CODIFICACIÓN DE PEDIDOS

NT – XXX - XXX

Pipe Size

Size Code

Use metric value for pipe size, add zero to make 3 digit code

e.g. 63 = 063

CE -VERTA-106188
-VERTA-106189

JCB ENERGY SE RESERVA EL DERECHO DE MODIFICAR LOS CATÁLOGOS, PRODUCTOS, MODELOS Y ESPECIFICACIONES TÉCNICAS.

INSTALACIÓN DEL SUPRESOR DE CHISPAS

1. verifique el tipo en la placa de identificación y confirme compatibilidad en la hoja técnica según potencia y tamaño del motor.
2. Instale siguiendo la dirección del flujo de gases indicada por la flecha.
3. Coloque en el tubo de escape, preferentemente al final del sistema y después de filtros o silenciadores. Puede reemplazar al silenciador si mantiene la atenuación sonora; consulte al fabricante respecto a sistemas de emisiones.
4. Asegure que el escape esté en buen estado, sin fugas, y con soporte adecuado. Use soportes adicionales o uniones flexibles si es necesario.
5. Garantice un sellado hermético en todas las uniones. Use sellador para escapes si corresponde.
6. Si hay riesgo por alta temperatura, instale protecciones térmicas o ubique adecuadamente.
7. Haga una prueba en un entorno seguro y oscuro. Si observa chispas, no utilice el equipo y consulte al proveedor. (Precaución con gases tóxicos en espacios cerrados).

Instalaciones ATEX Para cumplir completamente con la directiva, el supresor de chispas debe ser adecuado para su propósito previsto y debe incluirse en la evaluación de temperatura del conjunto del motor antes de su puesta en marcha, conforme a las cláusulas aplicables según la aplicación específica.
EN1834-1:2000 clause 5.3
EN1834-2:2000 clause 5.2
EN1834-3:2000 clause 5.1

MANTENIMIENTO

Mantenimiento de Supresores de Chispas Wyndham Page
Los supresores de chispas Wyndham Page no contienen piezas sustituibles y requieren un mantenimiento mínimo.

1. Inspección diaria: Mientras esté en uso, revise diariamente el supresor de chispas en busca de daños. Verifique que la carcasa externa esté intacta, sin grietas, perforaciones, abolladuras ni corrosión. También revise el estado general del sistema de escape.
2. Autolimpieza**:** En condiciones normales, el supresor es autolimpiante. Sin embargo, tras un uso prolongado (especialmente con el motor en ralentí o con altos niveles de hollín), puede limpiarse en un área segura. Lleve el motor a temperatura de operación, mantenga altas revoluciones, y golpee suavemente la carcasa para desprender el hollín acumulado, que será expulsado por el escape.
3. Revisión periódica (cada 500 horas aprox.): Retire el supresor, límpielo como se indica arriba y revise posibles daños o bafles internos sueltos. Puede lavarse con agua o detergente suave (no usar desengrasantes inflamables). Reinstale y realice una prueba de chispas. Si se detectan depósitos excesivos de hollín, investigue las causas antes de volver a poner el equipo en servicio.

Nota: El año de fabricación está indicado junto al código de lote. La antigüedad, el estado y el uso determinarán la vida útil del producto.
Cualquier supresor de chispas defectuoso, dañado o sospechoso debe retirarse del servicio y reemplazarse.
EN CASO DE DUDA, CONSULTE A WYNDHAM PAGE.

CE -VERTA-106188
-VERTA-106189

OPCIONES - 6

OTRAS OPCIONES

- Parada de emergencia fiable y segura para motores diésel
- Activación simple mediante cable de tracción, con reposición manual de fácil uso
- Compuerta y carcasa de aluminio para un sellado duradero y peso reducido
- Diseñado para aplicaciones térmicas exigentes
- Disponible en una amplia gama de tamaños
- Diseño robusto; probado a 18.6 g RMS en ciclos de vibración
- Probado en ciclo de funcionamiento: 7.300 activaciones (2 veces al día durante 10 años)
- Componentes sometidos a prueba de corrosión según ASTM B117, 96 horas en niebla salina
- Cable de tracción resistente a la corrosión

PH1 HOJA DE DATOS DEL PRODUCTO

DESCRIPCIÓN DEL PRODUCTO

Presión Máxima de Aire de Sobrealimentación de Entrada	2.76 bar (gauge) [40 psig]
Temperatura Continua del Aire de Entrada	-67°C to 200°C [-40°F to 392°F]
Rango de Temperatura Ambiente	-40°C to 120°C [-40°F to 248°F] (valve body)

Posición de Reposo	Válvula Abierta
Posición Activada	Válvula Cerrada

Opciones de Montaje Estándar	Manguera a Manguera
Tamaños de Tubería Compatibles	Ø44.5 mm to 70 mm [Ø1.75 in to Ø2.75 in] (more sizes available per request)

CE -VERTA-106188
-VERTA-106189

JCB ENERGY SE RESERVA EL DERECHO DE MODIFICAR LOS CATÁLOGOS, PRODUCTOS, MODELOS Y ESPECIFICACIONES TÉCNICAS.

CARACTERÍSTICAS FÍSICAS

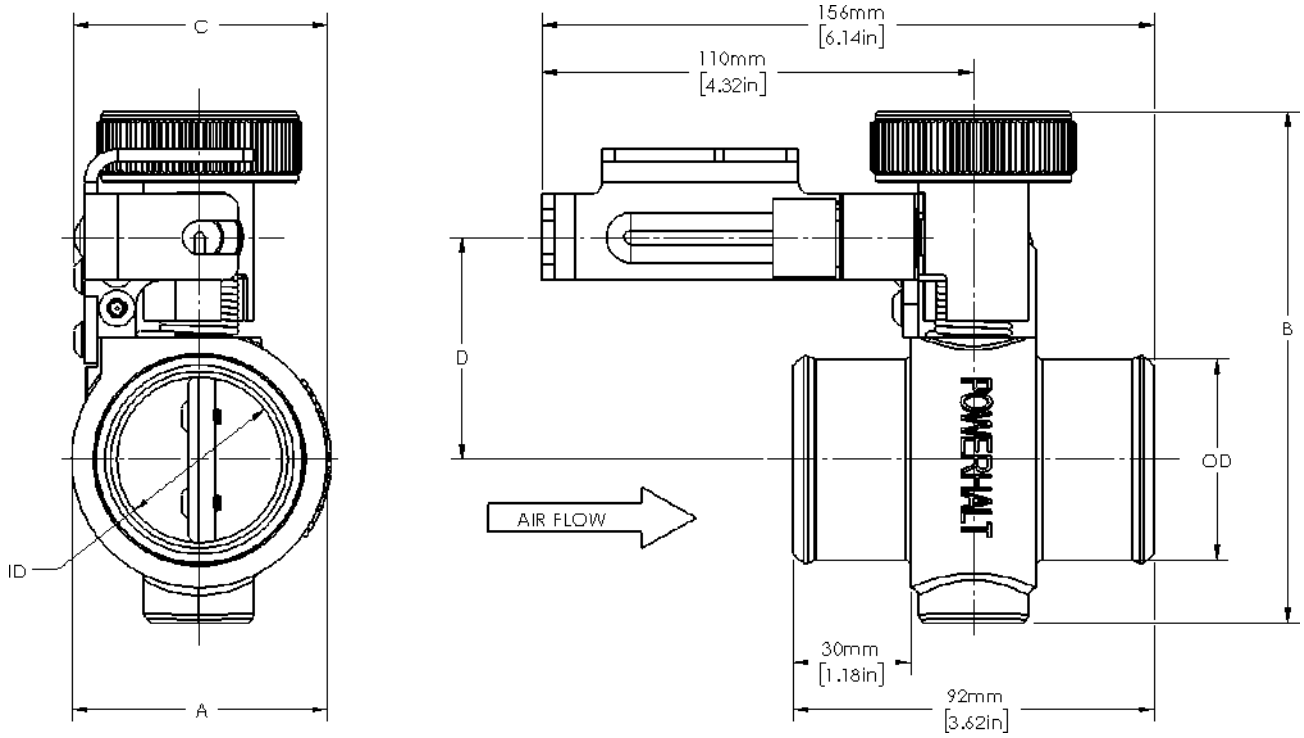

Tamaño Nominal de la Válvula [OD]	Dimensiones del Núcleo de la Válvula					Peso
	Diámetro Interior[ID]	Diámetro Exterior de la CarcasaOD [A]	Altura [B]	Ancho [C]	Disparador [D]	
44.5 mm [1.75 in]	35.5 mm [1.40 in]	65 mm [2.56 in]	129.8 mm [5.11 in]	61.9 mm [2.44 in]	57 mm [2.22 in]	1.5 kg [3.3 lb]
51 mm [2.0 in]	42 mm [1.65 in]	65 mm [2.56 in]	129.8 mm [5.11 in]	61.9 mm [2.44 in]	57 mm [2.22 in]	1.5 kg [3.3 lb]
57 mm [2.25 in]	48 mm [1.89 in]	65 mm [2.56 in]	129.8 mm [5.11 in]	61.9 mm [2.44 in]	57 mm [2.22 in]	1.4 kg [3.1 lb]
64 mm [2.5 in]	55mm [2.17 in]	81.5 mm [3.21 in]	135.9 mm [5.35 in]	70.1 mm [2.76 in]	59.5 mm [2.34 in]	1.6 kg [3.5 lb]

CE -VERTA-106188
-VERTA-106189

JCB ENERGY SE RESERVA EL DERECHO DE CAMBIAR LOS CATÁLOGOS, PRODUCTOS, MODELOS Y ESPECIFICACIONES TÉCNICAS.

ACTIVACIÓN POR CABLE DE TRACCIÓN

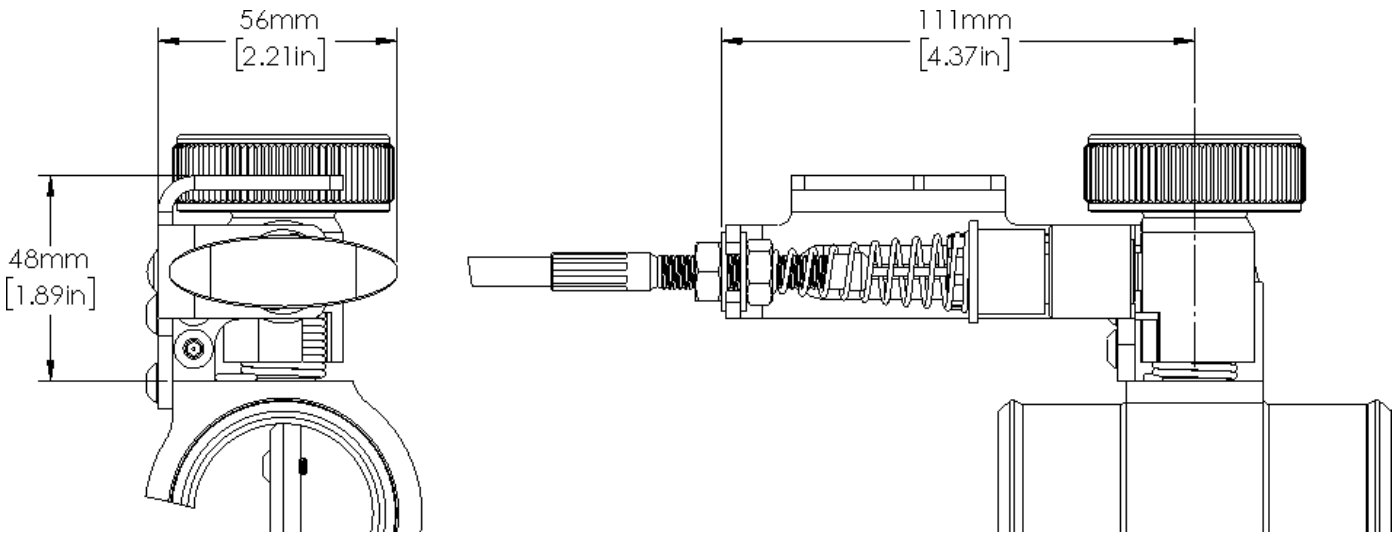

Fuerza Mínima de Tracción para Activación del Cable	50 N [11.2 lbf]
Recorrido Mínimo para Activación	12 mm [0.47 in]
Activación	Pull to shut valve

CABLE DE TRACCIÓN

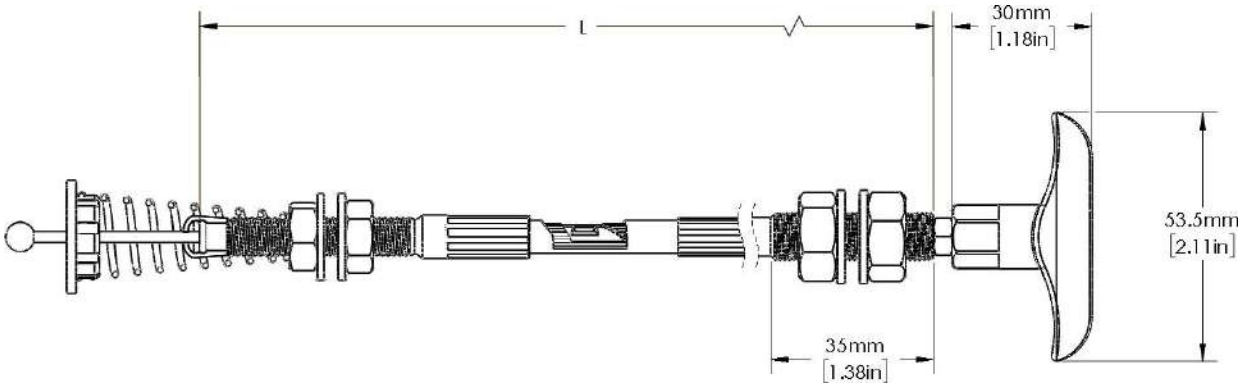

Minimum Cable Bending Radius		90 mm [3.54 in]				
Cable Lengths [L]	**mm**	610	1220	1830	2440	3050
	ft	2	4	6	8	10
Default Position		Handle retracted				
Cable Weight (Reference)		0.29 kg [0.64 lb] for 1830 mm [6 ft] Length				
Total degrees of all bends		360° maximum				
Through-hole size		11 mm [7/16 in]				
Ambient Temperature Range		-40°C to 85°C [-40°F to 185°F]				

CE -VERTA-106188
-VERTA-106189

JCB ENERGY SE RESERVA EL DERECHO DE MODIFICAR LOS CATÁLOGOS, PRODUCTOS, MODELOS Y ESPECIFICACIONES TÉCNICAS.

HOSES

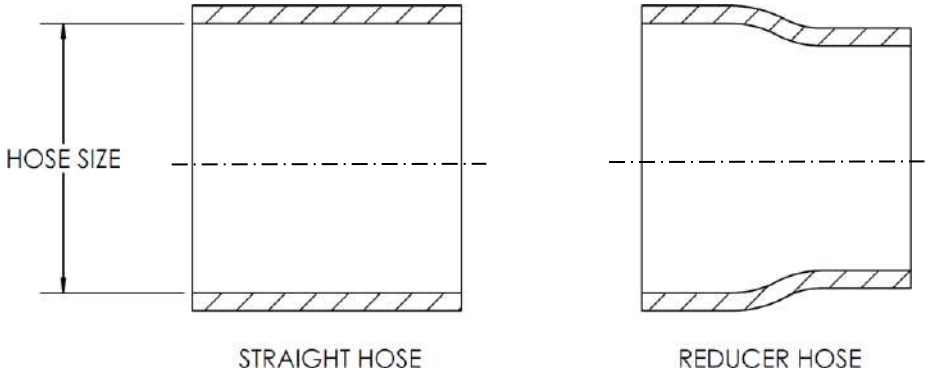

Clasificación de Temperatura	-55°C to +175°C [-67°F to +347°F]
Clasificación de Presión	Conforms to SAE J20 (20R1 HD SW)
Hose Sizes	44.5 to 70 mm [1.75 to 2.75 in]

ABRAZADERAS

Descripción	Clamp, spring loaded constant tension gear/SAE J1508 Type SLHD	
Tamaños SAE	#262	#312
Rango de Tamaños	44.5 mm to 66.7 mm [1.75 in to 2.625 in]	54 mm to 79.4 mm [2.125 in to 3.125 in]
Par de Instalación	8.5 Nm [75 in-lbf]	

APLICACIONES

Unidades de iluminacion -Ambulancias -Camiones de Iluminación -Camiones de Fracturación

-Transportadores a Granels -Camiones Cisterna -Generadores electricos -Plataformas de Perforación

-Plantas de Procesamiento de Grano -Grúas -Carretillas Elevadoras -Botas de trabajo

-Procesamiento de Refinería -Vehículos -Equipos Subterráneos -Bargeas

-Vehículos de Abastecimiento de Combustible -Vehículos de Remolque -Vehículos de Apoyo -Soldadoress

-Camiones Bomba -Camiones de Bomberos -Camiones de Vacío

Notas:

Toda la información contenida en este documento es solo de referencia y está sujeta a cambios sin previo aviso.

CE -VERTA-106188
-VERTA-106189

JCB ENERGY SE RESERVA EL DERECHO DE CAMBIAR LOS CATÁLOGOS, PRODUCTOS, MODELOS Y ESPECIFICACIONES TÉCNICAS.

OPCIONES - 7

Válvula de Cierre de Aire de Entrada de Alta Resistencia

Modelo: 7002

DESCRIPCIÓN GENERAL

La tecnología de fracturación hidráulica requiere el uso de motores diésel de alta potencia y alta resistencia. La liberación de hidrocarburos en un área donde opera un motor diésel puede provocar un "runaway" (fuga descontrolada) del motor, lo que puede ser una situación muy peligrosa. Una vez que un motor comienza a funcionar con una fuente de combustible externa, apagar el encendido no tendrá efecto. El motor continuará funcionando y sobrepasará la velocidad, lo que llevará a una falla mecánica o explosión. La recién lanzada válvula de cierre de aire de entrada serie 7002 fue diseñada para soportar el desgaste de la industria de fracturación. La válvula cerrará eficazmente el motor descontrolado al bloquear el aire de entrada del motor.

CARACTERÍSTICAS Y BENEFICIOS

• Construcción resistente a la corrosión, con aluminio anodizado y acero inoxidable
• Aprobado para temperatura de trabajo continua de -40°C a +280°C
• Diseñado para temperaturas post-turbocompresor
• Solenoide / actuador con clasificación IP67
• Diseñado para entornos de alta vibración
• Conexiones de brida marmon macho/hembra (se puede acoplar directamente a las tomas de aire del motor Cummins QSK50)
• Switch de posición integrado en la carcasa del actuador
• El interruptor no está expuesto a la temperatura del aire de carga o a los escombros

APLICACIONES

• Motores diésel de alta resistencia y alta potencia para fracturación
• Motores de producción offshore
• Industria de perforación
• Vehículos de materiales peligrosos
• Motores marinos
• Generación de energía (grupos electrógenos)
• Vehículos de servicios de pozos
• Equipo de minería
• Vagones de tren (locomotoras)

CE -VERTA-106188
-VERTA-106189

JCB ENERGY SE RESERVA EL DERECHO DE MODIFICAR LOS CATÁLOGOS, PRODUCTOS, MODELOS Y ESPECIFICACIONES TÉCNICAS.

DIMENSIONES

(VÁLVULA CERRADA)

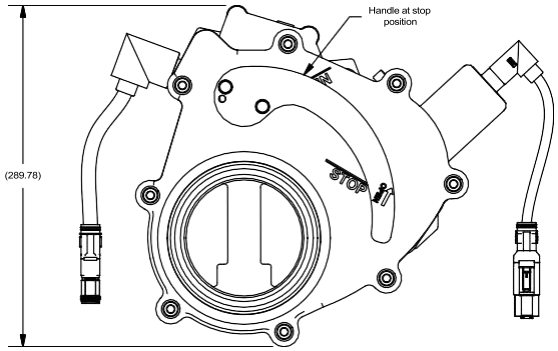

(VÁLVULA ABIERTA)

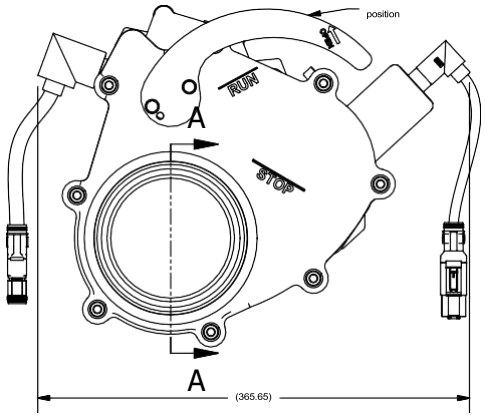

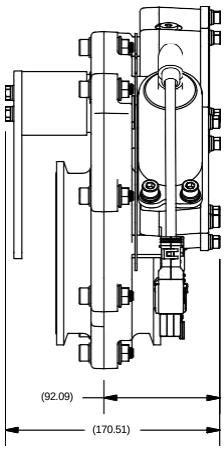

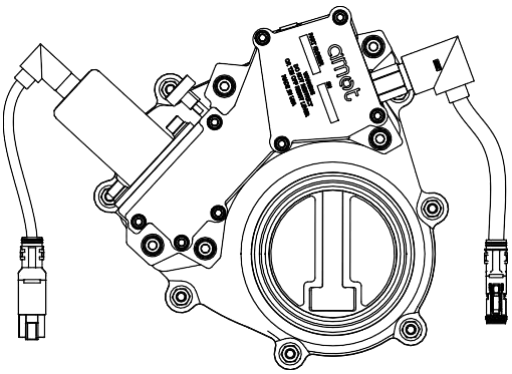

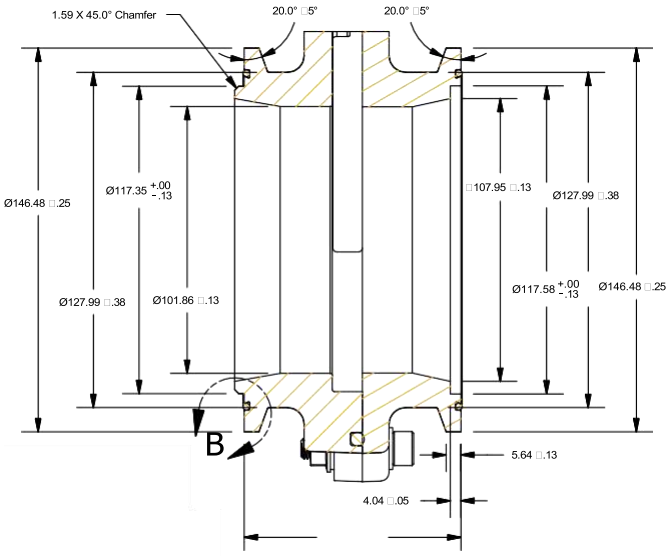

CE -VERTA-106188
-VERTA-106189

JCB ENERGY SE RESERVA EL DERECHO DE CAMBIAR LOS CATÁLOGOS, PRODUCTOS, MODELOS Y ESPECIFICACIONES TÉCNICAS.

ESPECIFICACIONES

Materiales Estándar		
	Valve body	Hard anodized aluminum
	Gate	Brass
	Seals	Viton/Silicone
	Safety control operator	Anodized aluminum
Temperatura Máxima del Aire de Entrada	-40°C to 280°C	-40°F to 535°F
Tamaño de la Válvula	4" valve size	102 mm
Peso Neto	10 kg (21 lbs)	
Presión Máxima del Aire de Carga	5 bar	
Solenoide	Voltage	19.2 - 28.8 Volts DC
	Max current draw	38.9 A @ 28.8 VDC & -40°C
	Inductance	3.5mH +40°C
	Duty Cycle @ 125°C	1.3%, Max 1.0s ON Min 75s OFF
Interruptor	5 Amp resistive load max > 0.25W	

CÓMO PEDIR

Utilice las tablas siguientes para seleccionar la especificación exclusiva de su válvula de cierre de aire de admisión modelo 7002:

Ejemplo : **7002** **A** **BB** **C** - **DDD**

A	Tamaño de la Válvula
4	4 inch, standard

BB	Operador de la Válvula
72	Electric Solenoid, 24VDC

C	Opciones de Interruptor
A	Válvula Abierta = Interruptor Cerrado
B	Válvula Abierta = Interruptor Abierto

DDD	Opciones de Conexión
RZX	Deutsch Solenoid Connector (DT04-4P), Deustch Switch Connector with integral 33 kΩ Shunt (DT06-2S)
RZO	Deutsch Solenoid Connector (DT04-4P), PIN Style Plug in 15-4 Layout Switch Connector (38999)
HAC	Weatherpack Solenoid Connector (12015792), Deustch Switch Connector (DT06-2S)

Nota: AMOT no califica la válvula para aplicaciones específicas.
Consulte las especificaciones del motor y de la válvula.

CE -VERTA-106188
-VERTA-106189

JCB ENERGY SE RESERVA EL DERECHO DE MODIFICAR LOS CATÁLOGOS, PRODUCTOS, MODELOS Y ESPECIFICACIONES TÉCNICAS.

NUESTROS CERTIFICADOS

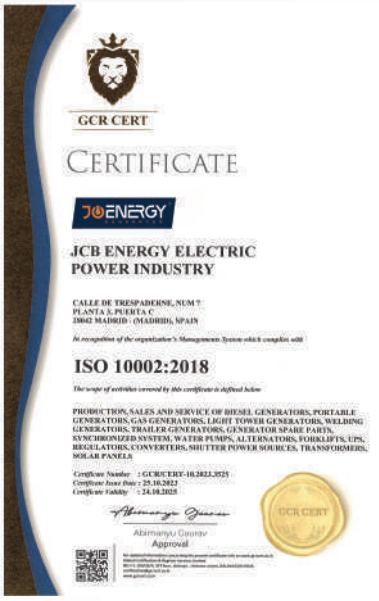
GCR CERT

CERTIFICATE

JCB ENERGY ELECTRIC POWER INDUSTRY

CALLE DE TRESPADERNE, NUM 7
PLANTA 3, PUERTA C
28042 MADRID - (MADRID), SPAIN

In recognition of the organization's Management System which complies with

ISO 10002:2018

The scope of activities covered by this certificate is defined below

PRODUCTION, SALES AND SERVICE OF DIESEL GENERATORS, PORTABLE GENERATORS, GAS GENERATORS, LIGHT TOWER GENERATORS, WELDING GENERATORS, TRAILER GENERATORS, GENERATOR SPARE PARTS, SYNCHRONIZED SYSTEM, WATER PUMPS, ALTERNATORS, FORKLIFTS, UPS, REGULATORS, CONVERTERS, SHUTTER POWER SOURCES, TRANSFORMERS, SOLAR PANELS

Certificate Number : GCR/CERT-10.2023.3525
Certificate Issue Date : 25.10.2023
Certificate Validity : 24.10.2025

Abimanyu Gaurav
Approval

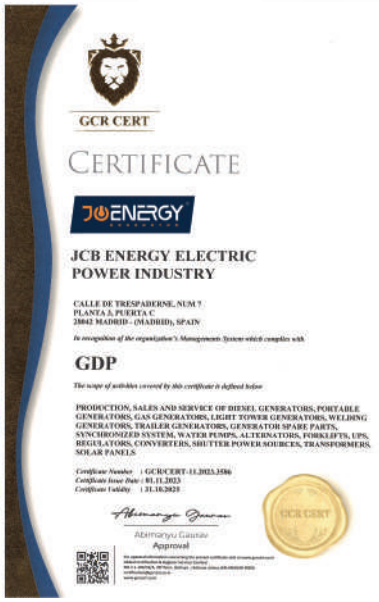
GCR CERT

CERTIFICATE

JCB ENERGY ELECTRIC POWER INDUSTRY

CALLE DE TRESPADERNE, NUM 7
PLANTA 3, PUERTA C
28042 MADRID - (MADRID), SPAIN

In recognition of the organization's Management System which complies with

GDP

The scope of activities covered by this certificate is defined below

PRODUCTION, SALES AND SERVICE OF DIESEL GENERATORS, PORTABLE GENERATORS, GAS GENERATORS, LIGHT TOWER GENERATORS, WELDING GENERATORS, TRAILER GENERATORS, GENERATOR SPARE PARTS, SYNCHRONIZED SYSTEM, WATER PUMPS, ALTERNATORS, FORKLIFTS, UPS, REGULATORS, CONVERTERS, SHUTTER POWER SOURCES, TRANSFORMERS, SOLAR PANELS

Certificate Number : GCR/CERT-11.2023.3586
Certificate Issue Date : 01.11.2023
Certificate Validity : 31.10.2025

Abimanyu Gaurav
Approval

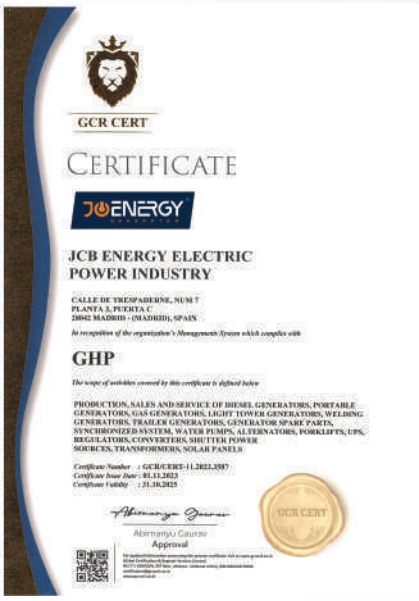
GCR CERT

CERTIFICATE

JCB ENERGY ELECTRIC POWER INDUSTRY

CALLE DE TRESPADERNE, NUM 7
PLANTA 3, PUERTA C
28042 MADRID - (MADRID), SPAIN

In recognition of the organization's Management System which complies with

GHP

The scope of activities covered by this certificate is defined below

PRODUCTION, SALES AND SERVICE OF DIESEL GENERATORS, PORTABLE GENERATORS, GAS GENERATORS, LIGHT TOWER GENERATORS, WELDING GENERATORS, TRAILER GENERATORS, GENERATOR SPARE PARTS, SYNCHRONIZED SYSTEM, WATER PUMPS, ALTERNATORS, FORKLIFTS, UPS, REGULATORS, CONVERTERS, SHUTTER POWER SOURCES, TRANSFORMERS, SOLAR PANELS

Certificate Number : GCR/CERT-11.2023.3587
Certificate Issue Date : 01.11.2023
Certificate Validity : 31.10.2025

Abimanyu Gaurav
Approval

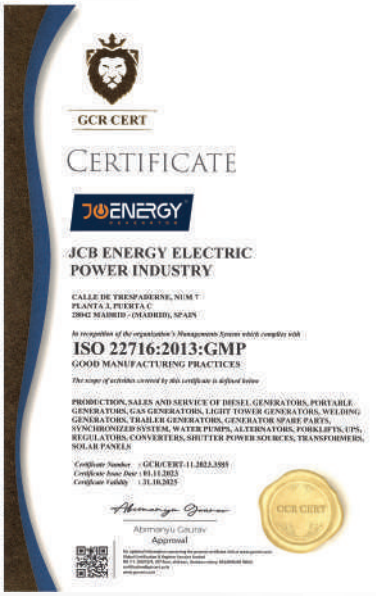
GCR CERT

CERTIFICATE

JCB ENERGY ELECTRIC POWER INDUSTRY

CALLE DE TRESPADERNE, NUM 7
PLANTA 3, PUERTA C
28042 MADRID - (MADRID), SPAIN

In recognition of the organization's Management System which complies with

ISO 22716:2013:GMP
GOOD MANUFACTURING PRACTICES

The scope of activities covered by this certificate is defined below

PRODUCTION, SALES AND SERVICE OF DIESEL GENERATORS, PORTABLE GENERATORS, GAS GENERATORS, LIGHT TOWER GENERATORS, WELDING GENERATORS, TRAILER GENERATORS, GENERATOR SPARE PARTS, SYNCHRONIZED SYSTEM, WATER PUMPS, ALTERNATORS, FORKLIFTS, UPS, REGULATORS, CONVERTERS, SHUTTER POWER SOURCES, TRANSFORMERS, SOLAR PANELS

Certificate Number : GCR/CERT-11.2023.3585
Certificate Issue Date : 01.11.2023
Certificate Validity : 31.10.2025

Abimanyu Gaurav
Approval

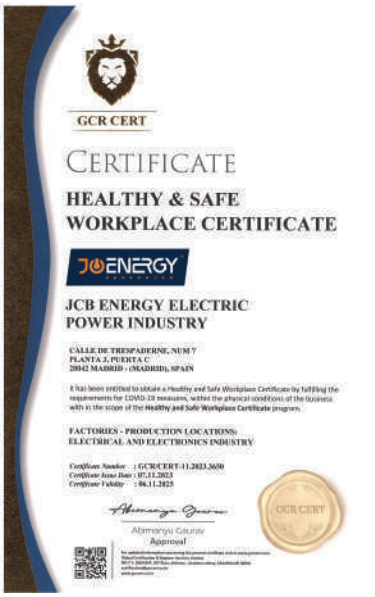
GCR CERT

CERTIFICATE

HEALTHY & SAFE WORKPLACE CERTIFICATE

JCB ENERGY ELECTRIC POWER INDUSTRY

CALLE DE TRESPADERNE, NUM 7
PLANTA 3, PUERTA C
28042 MADRID - (MADRID), SPAIN

It has been entitled to obtain a Healthy and Safe Workplace Certificate by fulfilling the requirements for COVID-19 measures, within the physical conditions of the business with in the scope of the **Healthy and Safe Workplace Certificate** program.

FACTORIES - PRODUCTION LOCATIONS:
ELECTRICAL AND ELECTRONICS INDUSTRY

Certificate Number : GCR/CERT-11.2023.3650
Certificate Issue Date : 07.11.2023
Certificate Validity : 06.11.2025

Abimanyu Gaurav
Approval

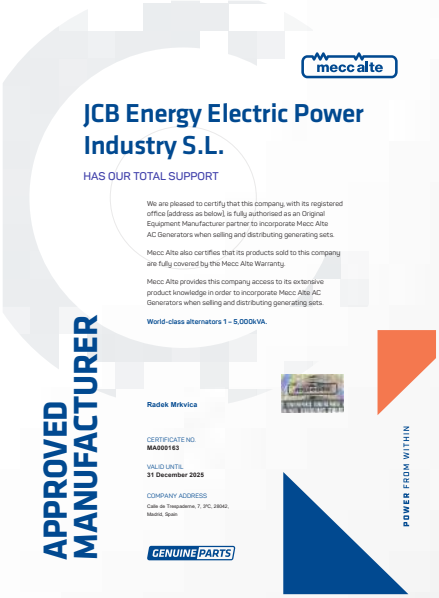
mecc alte

JCB Energy Electric Power Industry S.L.

HAS OUR TOTAL SUPPORT

We are pleased to certify that this company, with its registered office (address as below), is fully authorised as an Original Equipment Manufacturer partner to incorporate Mecc Alte AC Generators when selling and distributing generating sets.

Mecc Alte also certifies that its products sold to this company are fully covered by the Mecc Alte Warranty.

Mecc Alte provides this company access to its extensive product knowledge in order to incorporate Mecc Alte AC Generators when selling and distributing generating sets.

World-class alternators 1 – 5,000kVA.

APPROVED MANUFACTURER

Radek Mrkvica

CERTIFICATE NO.
MA000163

VALID UNTIL
31 December 2025

COMPANY ADDRESS
Calle de Trespaderne, 7, 3ºC, 28042, Madrid, Spain

GENUINE PARTS

POWER FROM WITHIN

CE -VERTA-106188
-VERTA-106189

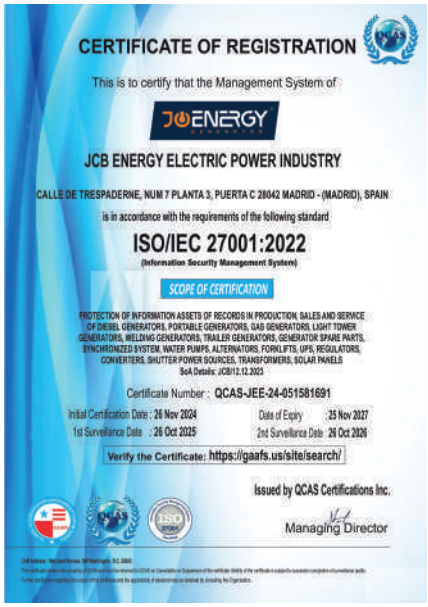

CERTIFICATE OF REGISTRATION

This is to certify that the Management System of

JCB ENERGY ELECTRIC POWER INDUSTRY

CALLE DE TRESPADERNE, NUM 7 PLANTA 3, PUERTA C 28042 MADRID - (MADRID), SPAIN

is in accordance with the requirements of the following standard

ISO/IEC 27001:2022

(Information Security Management System)

SCOPE OF CERTIFICATION

PROTECTION OF INFORMATION ASSETS OF RECORDS IN PRODUCTION, SALES AND SERVICE OF DIESEL GENERATORS, PORTABLE GENERATORS, GAS GENERATORS, LIGHT TOWER GENERATORS, WELDING GENERATORS, TRAILER GENERATORS, GENERATOR SPARE PARTS, SYNCHRONIZED SYSTEM, WATER PUMPS, ALTERNATORS, FORKLIFTS, UPS, REGULATORS, CONVERTERS, SHUTTER POWER SOURCES, TRANSFORMERS, SOLAR PANELS

SoA Details: JCB/12.12.2023

Certificate Number : QCAS-JEE-24-051581691

Initial Certification Date : 26 Nov 2024 | Date of Expiry : 25 Nov 2027

1st Surveillance Date : 26 Oct 2025 | 2nd Surveillance Date : 26 Oct 2026

Verify the Certificate: https://gaafs.us/site/search/

Issued by QCAS Certifications Inc.

Managing Director

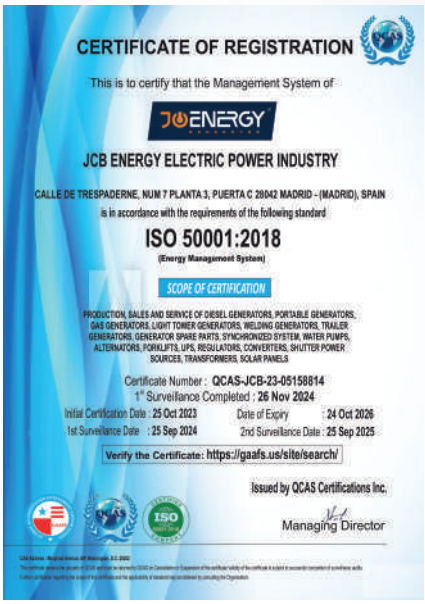

CERTIFICATE OF REGISTRATION

This is to certify that the Management System of

JCB ENERGY ELECTRIC POWER INDUSTRY

CALLE DE TRESPADERNE, NUM 7 PLANTA 3, PUERTA C 28042 MADRID - (MADRID), SPAIN

is in accordance with the requirements of the following standard

ISO 50001:2018

(Energy Management System)

SCOPE OF CERTIFICATION

PRODUCTION, SALES AND SERVICE OF DIESEL GENERATORS, PORTABLE GENERATORS, GAS GENERATORS, LIGHT TOWER GENERATORS, WELDING GENERATORS, TRAILER GENERATORS, GENERATOR SPARE PARTS, SYNCHRONIZED SYSTEM, WATER PUMPS, ALTERNATORS, FORKLIFTS, UPS, REGULATORS, CONVERTERS, SHUTTER POWER SOURCES, TRANSFORMERS, SOLAR PANELS

Certificate Number : QCAS-JCB-23-05158814

1st Surveillance Completed : 26 Nov 2024

Initial Certification Date : 25 Oct 2023 | Date of Expiry : 24 Oct 2026

1st Surveillance Date : 25 Sep 2024 | 2nd Surveillance Date : 25 Sep 2025

Verify the Certificate: https://gaafs.us/site/search/

Issued by QCAS Certifications Inc.

Managing Director

Certificate of Surveillance

This is to certify that the Quality Management System of

JCB ENERGY ELECTRIC POWER INDUSTRY

CALLE DE TRESPADERNE, NUM 7, PLANTA 3, PUERTA C, 28042 MADRID - (MADRID), SPAIN

is in accordance with the requirements of the following standard

ISO 9001:2015

(Quality Management System)

SCOPE

PRODUCTION, SALES AND SERVICE OF DIESEL GENERATORS, PORTABLE GENERATORS, GAS GENERATORS, LIGHT TOWER GENERATORS, WELDING GENERATORS, TRAILER GENERATORS, GENERATOR SPARE PARTS, SYNCHRONIZED SYSTEM, WATER PUMPS, ALTERNATORS, FORKLIFTS, UPS, REGULATORS, CONVERTERS, SHUTTER POWER SOURCES, TRANSFORMERS, SOLAR PANELS

(IAF Code: 18,19)

Certificate Number : 251022813422

1st Surveillance Completed: 26-Nov-2024

Initial Registration Date : 25-Oct-2023

1st Surveillance Date : 25-Sep-2024

2nd Surveillance Date : 25-Sep-2025

Certificate Expiry Date : 24-Oct-2026

To verify certificate, visit at :

www.arscert.com

https://uafaccreditation.org

https://www.iafcertsearch.org/

Issued by ARS Assessment Private Limited

Managing Director

UAF Address : 400, North Center Dr. STE 202, Norfolk, VA 23502, United States of America

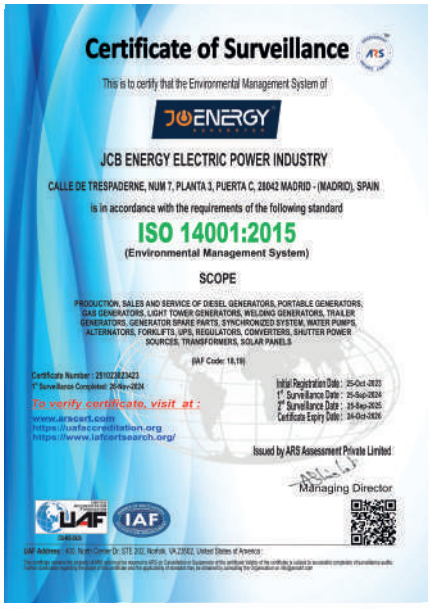

Certificate of Surveillance

This is to certify that the Environmental Management System of

JCB ENERGY ELECTRIC POWER INDUSTRY

CALLE DE TRESPADERNE, NUM 7, PLANTA 3, PUERTA C, 28042 MADRID - (MADRID), SPAIN

is in accordance with the requirements of the following standard

ISO 14001:2015

(Environmental Management System)

SCOPE

PRODUCTION, SALES AND SERVICE OF DIESEL GENERATORS, PORTABLE GENERATORS, GAS GENERATORS, LIGHT TOWER GENERATORS, WELDING GENERATORS, TRAILER GENERATORS, GENERATOR SPARE PARTS, SYNCHRONIZED SYSTEM, WATER PUMPS, ALTERNATORS, FORKLIFTS, UPS, REGULATORS, CONVERTERS, SHUTTER POWER SOURCES, TRANSFORMERS, SOLAR PANELS

(IAF Code: 18,19)

Certificate Number : 251022823423

1st Surveillance Completed: 26-Nov-2024

Initial Registration Date : 25-Oct-2023

1st Surveillance Date : 25-Sep-2024

2nd Surveillance Date : 25-Sep-2025

Certificate Expiry Date : 24-Oct-2026

To verify certificate, visit at :

www.arscert.com

https://uafaccreditation.org

https://www.iafcertsearch.org/

Issued by ARS Assessment Private Limited

Managing Director

UAF Address : 400, North Center Dr. STE 202, Norfolk, VA 23502, United States of America

Certificate of Surveillance

This is to certify that the Occupational Health and Safety Management System of

JCB ENERGY ELECTRIC POWER INDUSTRY

CALLE DE TRESPADERNE, NUM 7, PLANTA 3, PUERTA C, 28042 MADRID - (MADRID), SPAIN

is in accordance with the requirements of the following standard

ISO 45001:2018

(Occupational Health and Safety Management System)

SCOPE

PRODUCTION, SALES AND SERVICE OF DIESEL GENERATORS, PORTABLE GENERATORS, GAS GENERATORS, LIGHT TOWER GENERATORS, WELDING GENERATORS, TRAILER GENERATORS, GENERATOR SPARE PARTS, SYNCHRONIZED SYSTEM, WATER PUMPS, ALTERNATORS, FORKLIFTS, UPS, REGULATORS, CONVERTERS, SHUTTER POWER SOURCES, TRANSFORMERS, SOLAR PANELS

(IAF Code: 18,19)

Certificate Number : 251022823424

1st Surveillance Completed: 26-Nov-2024

Initial Registration Date : 25-Oct-2023

1st Surveillance Date : 25-Sep-2024

2nd Surveillance Date : 25-Sep-2025

Certificate Expiry Date : 24-Oct-2026

To verify certificate, visit at :

www.arscert.com

www.uafaccreditation.org

www.iafcertsearch.org

Issued by ARS Assessment Private Limited

Managing Director

UAF Address : 400, North Center Dr. STE 202, Norfolk, VA 23502, United States of America

CE -VERTA-106188
-VERTA-106189

DNV

MANAGEMENT SYSTEM CERTIFICATE

Certificate no.:	Initial certification date:	Valid:
0312064	14 August 2007	14 October 2023 – 13 October 2026

This is to certify that the management system of

HD Hyundai Infracore Co., Ltd. Head Office & Incheon Plant

489, Injung-ro, Dong-gu, Incheon, 22502, Republic of Korea

and the sites as mentioned in the appendix accompanying this certificate

has been found to conform to the Environmental Management System standard:

ISO 14001:2015

This certificate is valid for the following scope:

Design, Development, Manufacture, Servicing of Internal Combustion Engine for use in Marine Industry, General Industry and Automotive Industry, and Earth Moving Equipment(Excavator, Wheel Loader, Dozer).
Testing of Earth Moving Equipment(Excavator and Wheel Loader).

Place and date:
Barendrecht, 09 October 2023

For the issuing office:
DNV - Business Assurance
Zwolseweg 1, 2994 LB Barendrecht, Netherlands

Erie Koek
Management Representative

Lack of fulfilment of conditions as set out in the Certification Agreement may render this Certificate invalid.
ACCREDITED UNIT: DNV Business Assurance B.V., Zwolseweg 1, 2994 LB, Barendrecht, Netherlands - TEL: +31(0)10282080 www.dnv.com/assurance

DNV

MANAGEMENT SYSTEM CERTIFICATE

Certificate no.:	Initial certification date:	Valid:
0312065	03 January 2008 (based on OHSAS 18001)	14 October 2023 – 13 October 2026

This is to certify that the management system of

HD Hyundai Infracore Co., Ltd. Head Office & Incheon Plant

489, Injung-ro, Dong-gu, Incheon, 22502, Republic of Korea

and the sites as mentioned in the appendix accompanying this certificate

has been found to conform to the Occupational Health and Safety Management System standard:

ISO 45001:2018

This certificate is valid for the following scope:

Design, Development, Manufacture, Servicing of Internal Combustion Engine for use in Marine Industry, General Industry and Automotive Industry, and Earth Moving Equipment(Excavator, Wheel Loader, Dozer).
Testing of Earth Moving Equipment(Excavator and Wheel Loader).

Place and date:
Barendrecht, 09 October 2023

For the issuing office:
DNV - Business Assurance
Zwolseweg 1, 2994 LB Barendrecht, Netherlands

Erie Koek
Management Representative

Lack of fulfilment of conditions as set out in the Certification Agreement may render this Certificate invalid.
ACCREDITED UNIT: DNV Business Assurance B.V., Zwolseweg 1, 2994 LB, Barendrecht, Netherlands - TEL: +31(0)10282080 www.dnv.com/assurance

Cámara de Madrid
REGISTRO GENERAL
SALIDA
Nº de Registro: 845 / RG 645
Fecha: 26/07/2024 12:00:00

IRENE SANCHEZ ROMAN, MANAGER OF THE DEPARTMENT OF LEGAL ADVISORY SERVICES AND THE DATABASE OF THE OFFICIAL CHAMBER OF COMMERCE, INDUSTRY AND SERVICES OF MADRID, WITH REGISTERED OFFICE AT PLAZA DE LA INDEPENDENCIA 1, MADRID, SPAIN

CERTIFY: That, according to the background data on record at this Chamber and others produced by the Company:

JCB ENERGY ELECTRIC POWER INDUSTRY S.L., a Company with Tax I.D. Number B13975594, and its registered office at street Trespaderne no 7, 28042 Madrid is registered on 8 May 2024, under the heading of the 1st Section, companies, of the Economic Activities Tax Tariffs Number 342 to perform the following activity:

- Manufacture of electrical material for use and equipment

In witness whereof, for the appropriate purpose, I have issued and signed this Certificate, to which I affix the stamp of this Chamber, in Madrid on 26 July 2024.

Cámara de Madrid
REGISTRO GENERAL
SALIDA
Nº de Registro: 859 / RG 659
Fecha: 30/07/2024 12:07:28

IRENE SANCHEZ ROMAN, DIRECTORA DEL DEPARTAMENTO DE ASESORIA JURIDICA Y CENSO DE LA CÁMARA OFICIAL DE COMERCIO, INDUSTRIA Y SERVICIOS DE MADRID, CON DOMICILIO SOCIAL EN LA PLAZA DE LA INDEPENDENCIA Nº 1, MADRID – ESPAÑA

CERTIFICA: Que de los antecedentes que obran en esta Corporación y de otros exhibidos por la sociedad, resulta:

NUMERO - Que la compañía JCB ENERGY ELECTRIC POWER INDUSTRY S.L., es una sociedad mercantil de nacionalidad española, constituida mediante escritura pública de fecha 23 de junio de 2023, autorizada por don José María Marín Vázquez, Notario del Ilustre Colegio de Madrid con el número 1.251 de orden de su protocolo, e inscrita en el Registro Mercantil al Tomo 46.424, Folio 40, Hoja M-799.035, Inscripción 1ª.

SEGUNDO - Que según se desprende de la mencionada escritura de constitución, en el artículo 2 de los Estatutos de la compañía JCB ENERGY ELECTRIC POWER INDUSTRY S.L., consta que tiene por objeto social:

"Actividad principal 27.11. Fabricación de motores, generadores y transformadores eléctricos".

TERCERO - Que según se desprende de la escritura de constitución, el capital social de la compañía JCB ENERGY ELECTRIC POWER INDUSTRY S.L., se fija en la cantidad de 19.600,00 € (DIECINUEVE MIL NOVECIENTOS VEINTE EUROS), dividido en 19.920 participaciones sociales, de 1,00 € (UN EURO) de valor nominal cada una, numeradas correlativamente del 1 al 19.920 ambos inclusive, que son íntegramente asumidas y desembolsadas por el socio fundador.

CUARTO - Que según consta en la escritura de constitución citada en párrafos anteriores, la compañía JCB ENERGY ELECTRIC POWER INDUSTRY S.L., opta por el sistema de Administrador Único y nombra por tiempo indefinido a don Mohamed A M Elaalem, con Número de Identidad Extranjero Y6048327P, para que actúe en nombre y representación de la mercantil, con cuantas facultades legal y estatutariamente corresponden a dicho cargo, procediendo el administrador nombrado a la aceptación del mismo.

QUINTO - Que la compañía JCB ENERGY ELECTRIC POWER INDUSTRY S.L., con domicilio en calle Trespaderne número 7, 28042 Madrid y provista de Número de Identificación Fiscal B13975594, consta dada de alta en el grupo/epígrafe 342 de la Sección 1ª empresarial de las Tarifas del Impuesto sobre Actividades Económicas, que faculta para ejercer la actividad "Fabricación de material eléctrico de utilización y equipamiento".

Vertacert International

CE

CE DECLARATION OF CONFORMITY

JCB ENERGY ELECTRIC POWER INDUSTRY SL
C/ ALFREDO MARQUERIE, NUMERO 11, PUERTA A, PLANTA 7 MADRID 28034 MADRID

Description Of The Product : GENERATOS AND PUMPS

Product Brand/Model/Type : DIESEL GENERATORS, GAS GENERATORS, PORTABLE GENERATORS, LIGHT TOWERS, WATER PUMPS, FORKLIFT, UPS, REGULATORS, CONVERTERS, ALTERNATORS, WELDING GENERATORS, TRAILER GENERATORS, SHUTTER POWER SOURCES

Applicable Harmonised Standards : EN ISO 12100:2010,EN ISO 8528-12:2014,EN60204:2006+A1:2009,EN 60204-1:2018, EN ISO 14120:2015,EN ISO 13857:2019,EN ISO 8528-4:2005,EN 61000-6-2:2005

Applicable EC Directives : 2006/42/EC MACHINERY DIRECTIVE
: 2014/30/EU ELECTROMAGNETIC COMPABILITY DIRECTIVE

Type /Models : JCB SERIES, JCD SERIES, JCD SERIES, JCC SERIES, JNP SERIES, JGD SERIES, JNC SERIES, JPG SERIES, JPD SERIES, JLT SERIES, JBW SERIES, JEP SERIES, JHP SERIES, JFC SERIES, JFC SERIES, JCG SERIES, JNP SERIES.

Certificate Number : VERTA-106188
Certificate Issue Date : 04.02.2025
Certificate Validity Date : 04.02.2026
Certificate Period : 1 Year

INAS

www.vertacert.com - info@vertacert.com

Vertacert International

CE

CE DECLARATION OF CONFORMITY

JCB ENERGY ELECTRIC POWER INDUSTRY SL
C/ ALFREDO MARQUERIE, NUMERO 11, PUERTA A, PLANTA 7 MADRID 28034 MADRID

Description Of The Product : POWER GENERATORS
Ürünün Tanımı : GÜÇ JENERATÖRLERİ

Applicable Harmonised Standards : TSE E 195, TS ISO 8528-8, TS EN ISO 3744:2008
Geçerli Uyumlaştırılmış Standartlar

Applicable EC Directives : MDMD REGULATION AND MDDR DIRECTIVE (2005/32/EC, MDMD DIRECTIVE (2006/14/EC)
Geçerli AT Direktifleri : GÜRÜLTÜ YÖNETMELİĞİ VE GÜRÜLTÜ DIRECTIVE (2005/88/EC, GÜRÜLTÜ DIRECTIVE (2000/14/AT)

Sertifika Numarası / Certificate Number : VERTA-106189
İlk Yayın Tarihi / Certificate Issue Date : 04.02.2025
Sertifika Geçerlilik Tarihi / Certificate Validity Date : 04.02.2026
Sertifika Periyodu / Certificate Period : 1 YEAR / 1 Year

INAS

www.vertacert.com - info@vertacert.com

CE -VERTA-106188
-VERTA-106189

JCENERGY
GENERATOR
JCENERGY
SCAN ME
www.jcbenergy.com
CE -VERTA-106188
-VERTA-106189